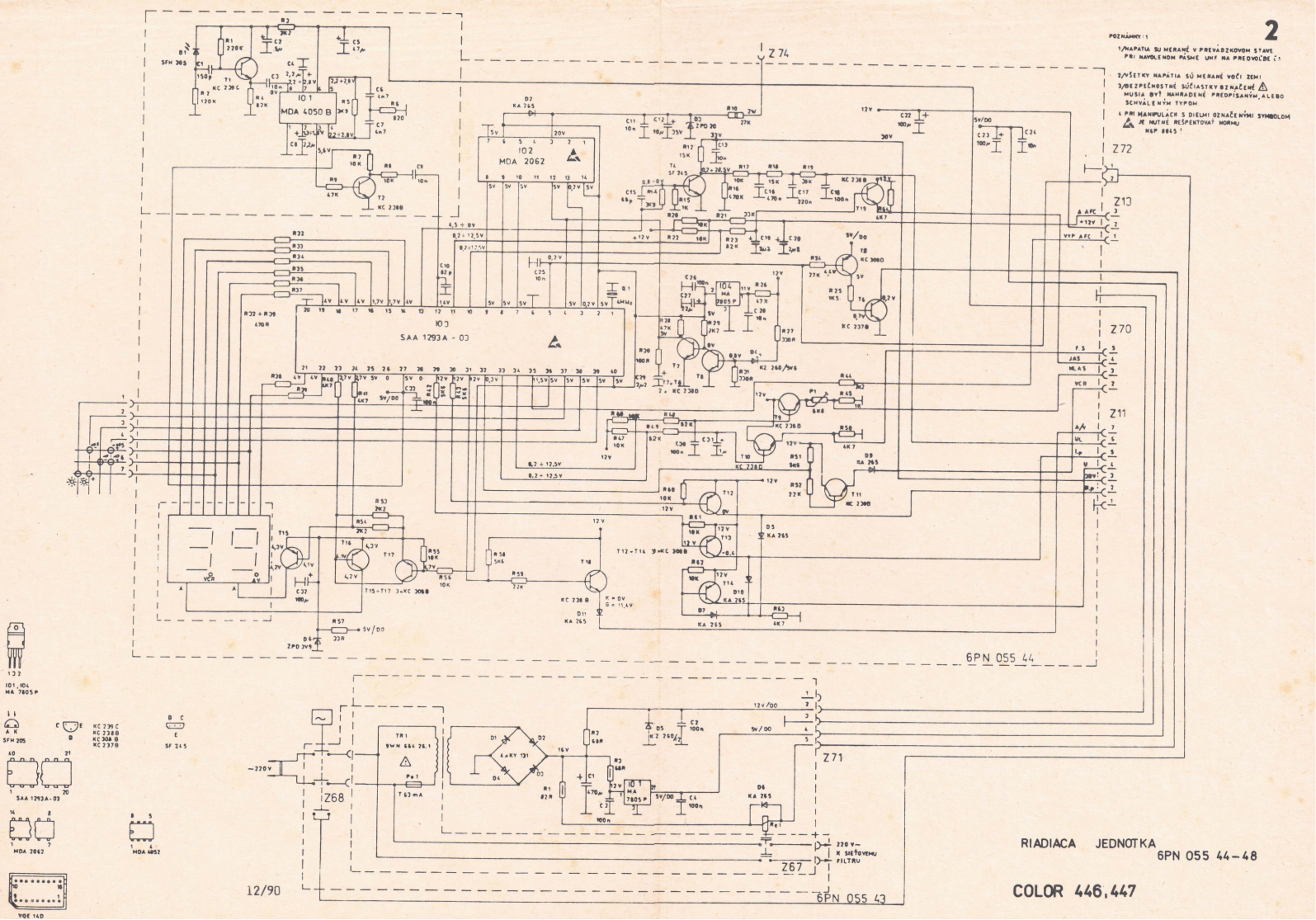
2
POZNÁMKY: 1
1/NAPÄTIA SU MERANÉ V PREVÁDZKOVOM STAVE PRI NAVOLENOM PÁSME UHF NA PREDVOĽBE Č.1
2/VŠETKY NAPÄTIA SÚ MERANÉ VOČI ZEMI
3/BEZPEČNOSTNÉ SÚČIASTKY OZNAČENÉ ⚠ MUSIA BYŤ NAHRADENÉ PREDPÍSANÝM, ALEBO SCHVÁLENÝM TYPOM
4 PRI MANIPULÁCH S DIELMI OZNAČENÝMI SYMBOLOM ⚠ JE NUTNÉ REŠPEKTOVAŤ NORMU NSP 8845!
Z74
Z72
Z13
Z70
Z11
Z71
Z68
Z67
IO1 MDA 4050 B
IO2 MDA 2062
IO3 SAA 1293A - 03
IO4 MA 7805 P
IO1 MA 7805 P
TR1 9WN 664 26.1
4xKY 131
6PN 055 44
6PN 055 43
220 V~ K SIEŤOVEMU FILTRU
12/90
RIADIACA JEDNOTKA
6PN 055 44-48
COLOR 446,447